POMOST I (szt. 1) - RZUT POZIOMY

1:25

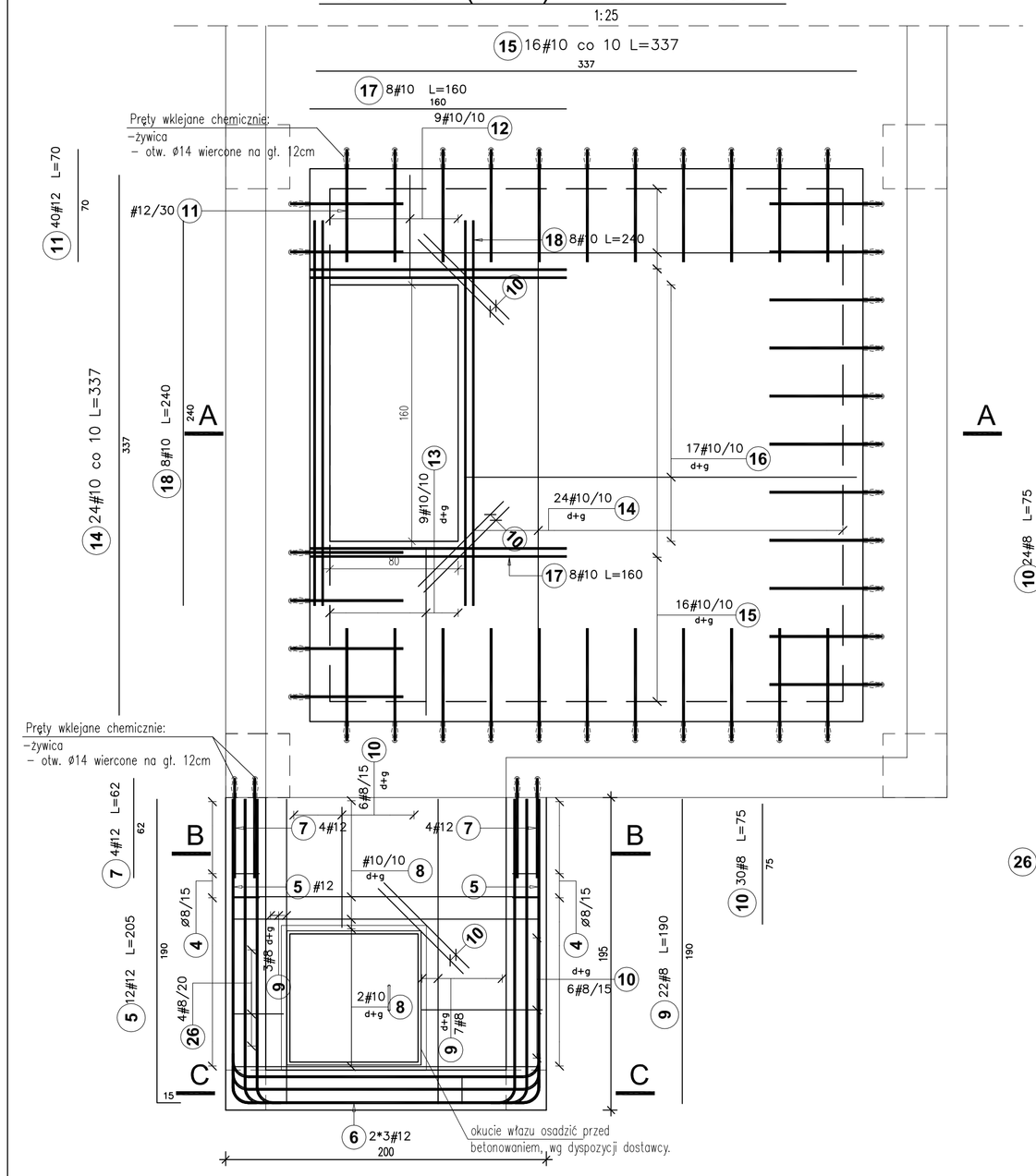

D-D

1:25

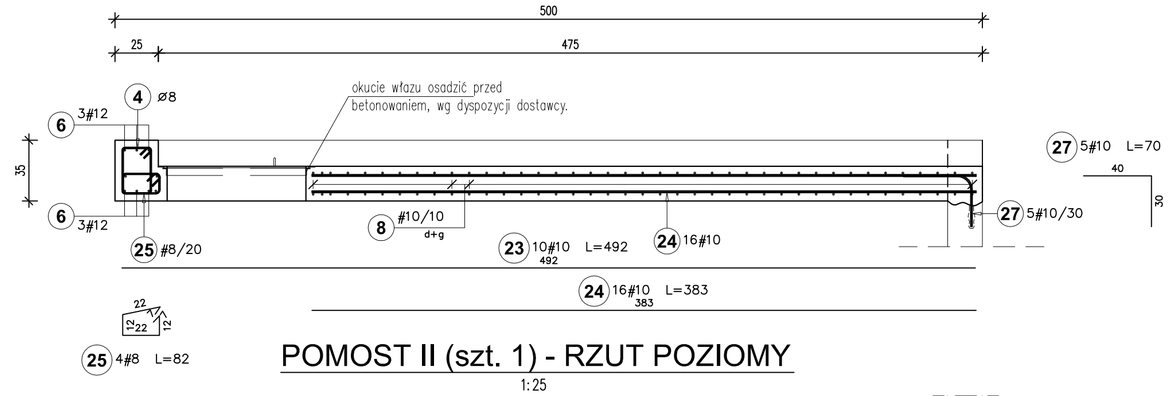

POMOST II (szt. 1) - RZUT POZIOMY

1:25

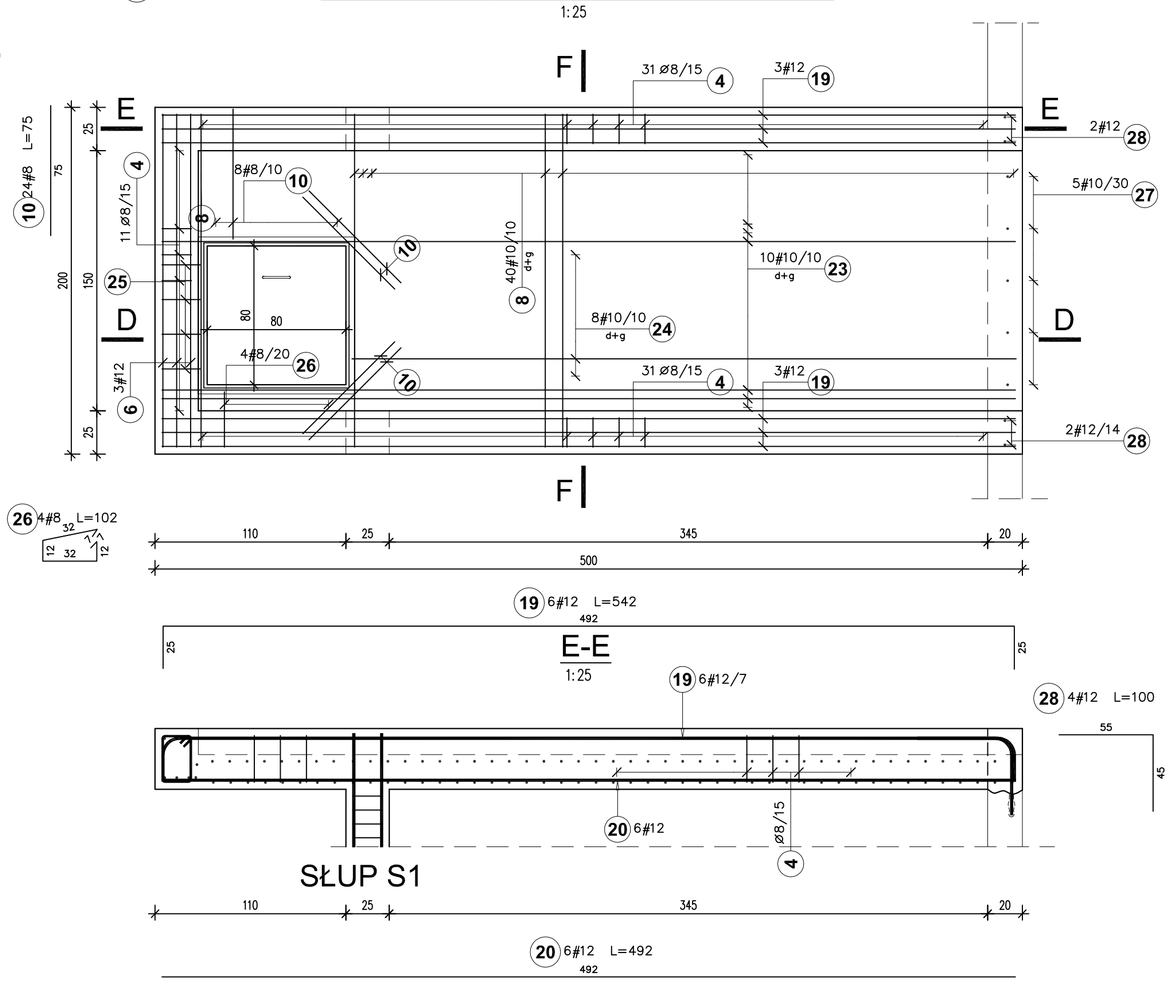

Słup S-1 (4 szt.)

1:25

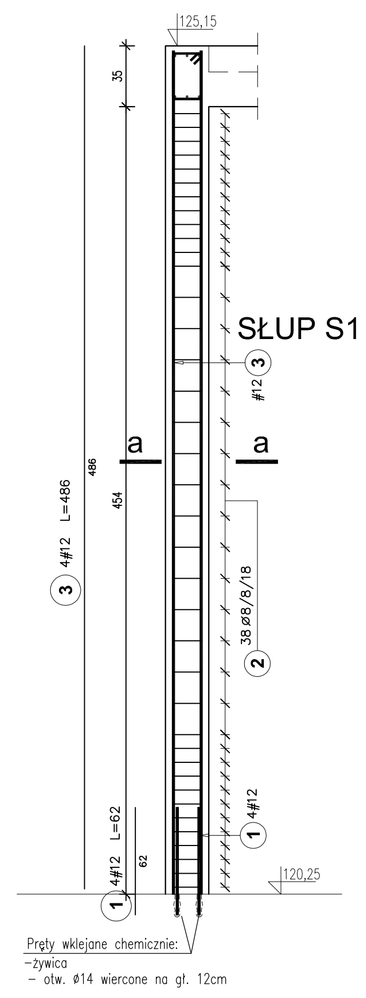

Przekrój a-a

1:25

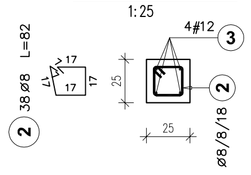

Zestawienie stali zbrojeniowej

Elementy		Nr pręta	Średnica	Ilość		Długość (cm)	Długość całkowita pręta (m)			
Nazwa	Ilość			w elemencie	ogółem		A-I	A-IIIN		
							ø 8	# 8	# 10	# 12
1. słup S1	4	1	12	4	16	62				9.92
		2	8	38	152	82	124.64			
		3	12	4	16	486				77.76
2. pomost I	1	5	12	12	12	205				24.60
		6	12	6	6	222				13.32
		7	12	8	8	62				4.96
		8	10	11	11	212			23.32	
		10	8	30	30	75		22.50		
		11	12	40	40	70				28.00
		12	10	9	9	65			5.85	
		13	10	9	9	104			9.36	
		14	10	24	24	337			80.88	
		15	10	16	16	337			53.92	
		16	10	17	17	245			41.65	
		17	10	8	8	160			12.80	
		18	10	8	8	240			19.20	
		26	8	4	4	102		4.08		
3. otwór w pomoście	1	12	10	9	9	65			5.85	
		13	10	9	9	104			9.36	
		14	10	24	24	337			80.88	
		15	10	16	16	337			53.92	
		16	10	17	17	245			41.65	
4.pomost II	1	4	8	107	107	102	109.14			
		6	12	6	6	222				13.32
		8	10	82	82	212			173.84	
		9	8	22	22	190		41.80		
		10	8	24	24	75		18.00		
		19	12	6	6	542				32.52
		20	12	6	6	492				29.52
		23	10	10	10	492			49.20	
		24	10	16	16	383			61.28	
		25	8	1	1	82		0.82		
		26	8	4	4	102		4.08		
		27	10	5	5	70			3.50	
		28	12	4	4	100				4.00
Długość wg średnic (m)							233.8	91.3	726.5	237.9
Masa jednostkowa pręta (kg/m)							0,40	0,40	0,62	0,89
Masa łączna wg średnic (kg)							92,34	36,06	448,23	211,27
Masa łączna wg gatunku stali (kg)							92,3	695,6		
Ogółem (kg)							787,9			

Beton: C35/45, W6, F100
(na cemencie siarczanoodpornym
CEM III/A 32.5 N-LH/HSR/NA)
OTULINA: 4 cm
Stal zbroj.: A-IIIN (B500SP, RB500W)
AI (St3S)
Klasa ekspozycji: XA3

B-B

1:25

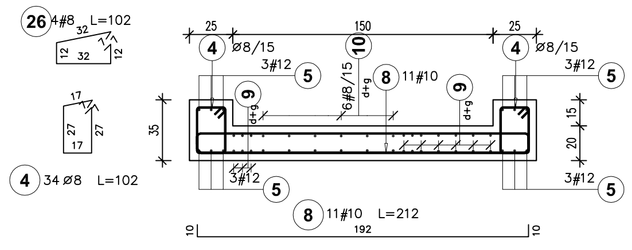

C-C

1:25

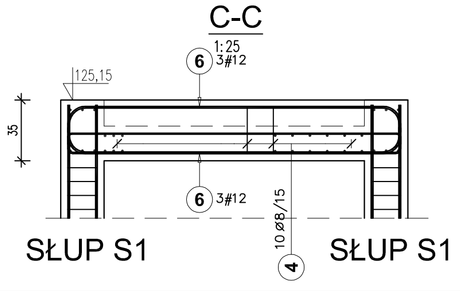

F-F

1:25

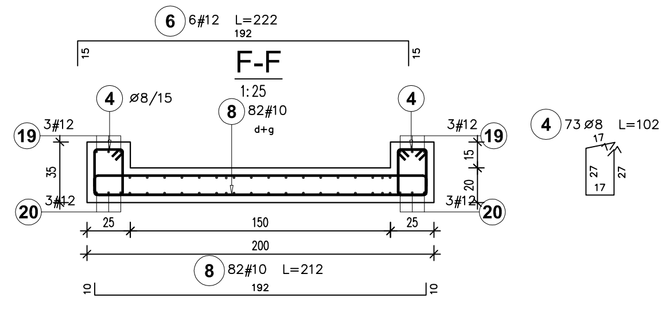

UWAGI:

1. Rozpatrywać łącznie z rysunkiem zestawczym oraz pracowaniami branżowymi.
2. Pręty wymiarowane po obrysie zewnętrznym.
3. Przed wykonaniem potwierdzić domiary na budowie.
4. Włazy ujęte w części technologicznej

BPBK Wrocław Sp. z o.o. 52-010 Wrocław ul.Opolska 11-19 lok.1			Nr rej. S121-1/2018	
			Rev.	
Nazwa inwestycji:	Projekt przebudowy technologii oczyszczalni ścieków w Nowej Wsi Elckiej			
Obiekt:	Oczyszczalnia Ścieków w Nowej Wsi Elckiej - Zadanie 9.2			
Tytuł rys.	Zbiornik retencyjny obiekt nr 8.1 z pompownią ścieków zretencjonowanych obiekt nr 8.2. Pomosty żelb. I i II. słupy - rys. zbrojeniowy		Skala: 1:25	
Stadium:	projekt wykonawczy		Nr rys. K-8.1,8.2-05	
Branża:	konstrukcja budowlana	Nr uprawnień	Data	Podpis
Gł.Projektant:	mgr inż. Adam Ferenz	460/83/WBPP	05.03.2019	
Specjalność:	konstrukcyjno-budowlana			
Projektant:	mgr inż. Joanna Rapik-Augustyniak	153/DOŚ/05	05.03.2019	
Specjalność:	konstrukcyjno-budowlana			
Sprawdzający:	mgr inż. Julita Jędrzejczak	178/DOŚ/07	05.03.2019	
Specjalność:	konstrukcyjno-budowlana			